IRIS
宽调谐长波红外飞秒激光器

产品特点

- 8-16μm宽光谱范围
- 高平均功率
- 超短脉冲宽度
- 高重复频率
- 功率稳定性优异
- 可选配1550nm飞秒光源
- 紧凑机械设计
- 软件自动调谐波长

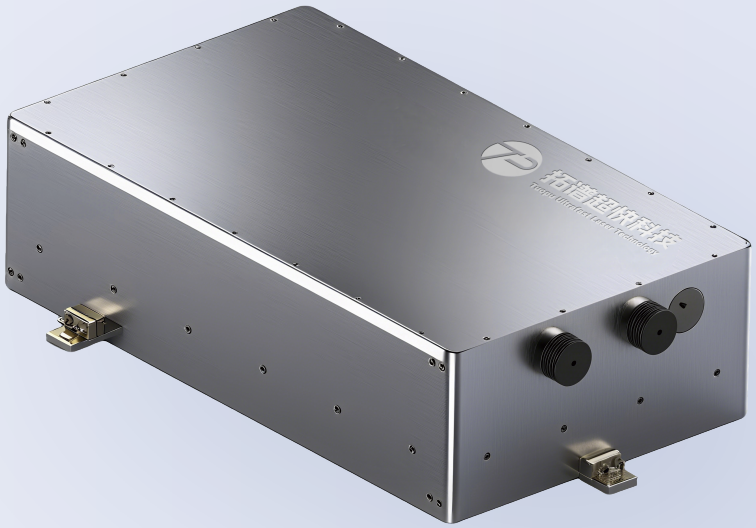

应用领域

- 环境监测
- 材料表征与研究
- 健康监测
- 红外光谱

主要参数

型号	IRIS-HR
中心波长	8-16μm
最高平均功率	>30mW@8μm
光谱宽度	>300nm
脉冲宽度[1*]	<500fs
功率稳定性	<1%rms
重复频率[2*]	40/80MHz
光斑直径[3*]	10-20mm
偏振	水平偏振
尺寸	650x380x180mm³
散热方式	水冷
通讯接口	RS232
波长调谐方式	软件自动
激光器功耗	＜250W

1*：$sech^2$拟合、FWHM
2*：其余重复频率可联系拓谱定制
3*：$1/e^2$直径

IRIS
宽调谐长波红外飞秒激光器

工作条件要求

供电	24VDC
环境温度变化	<1℃

产品案例

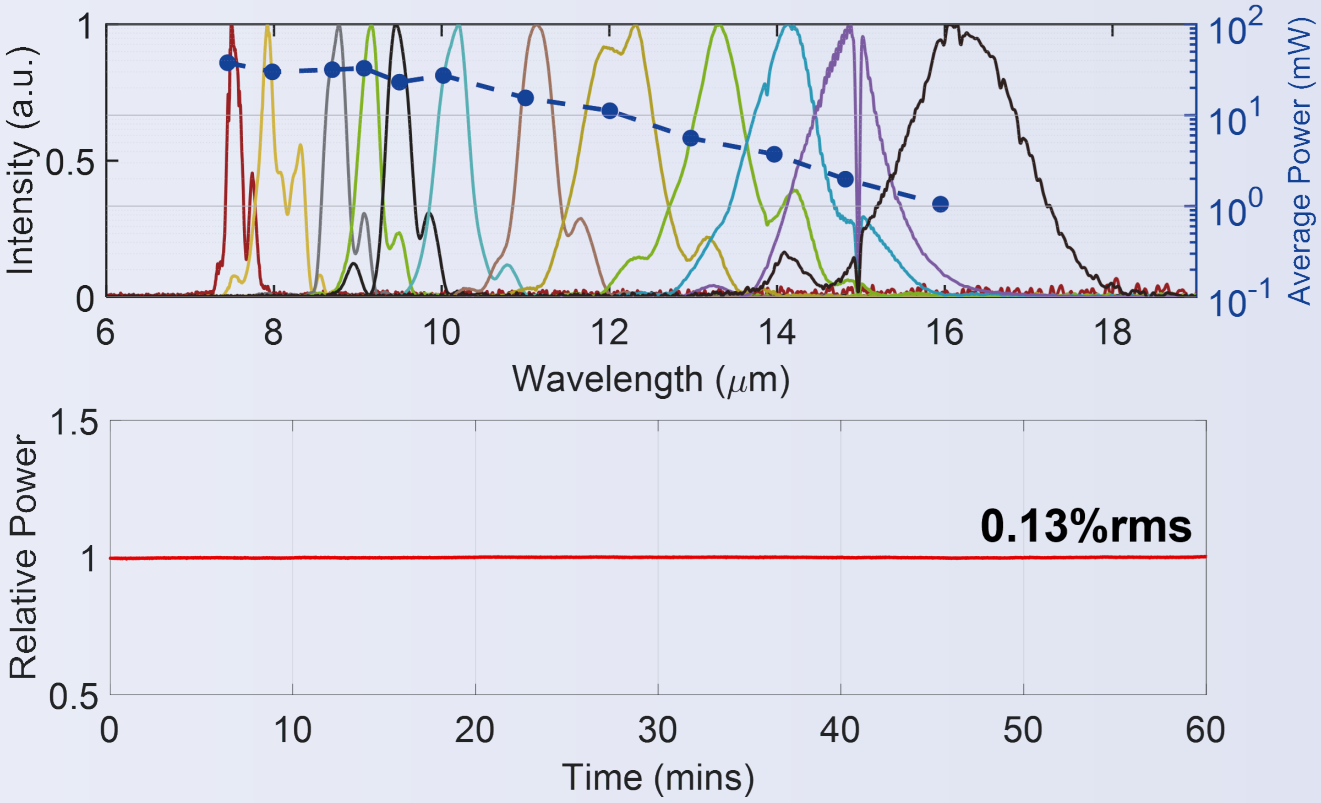

IRIS
宽调谐长波红外飞秒激光器

尺寸图

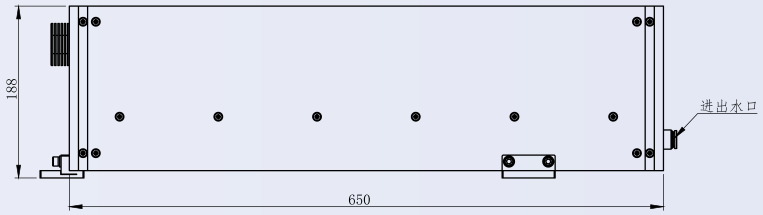

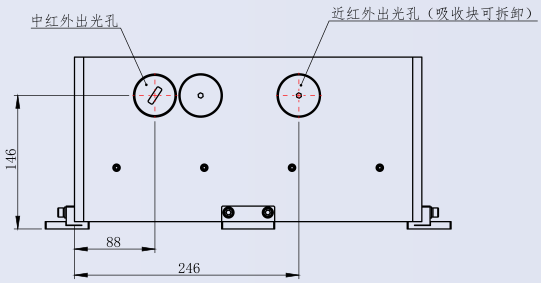

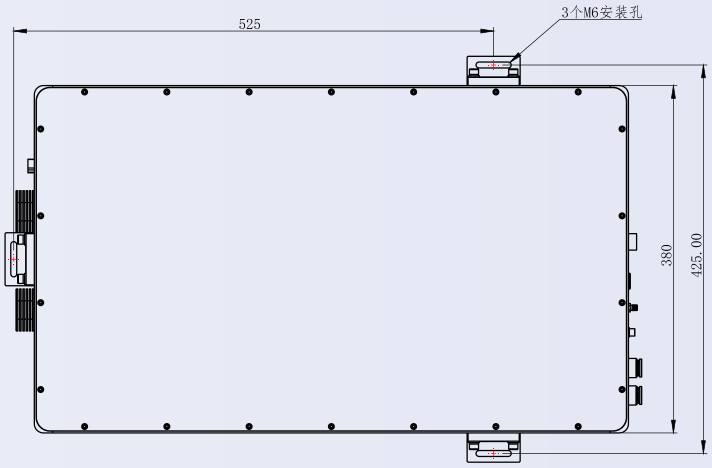

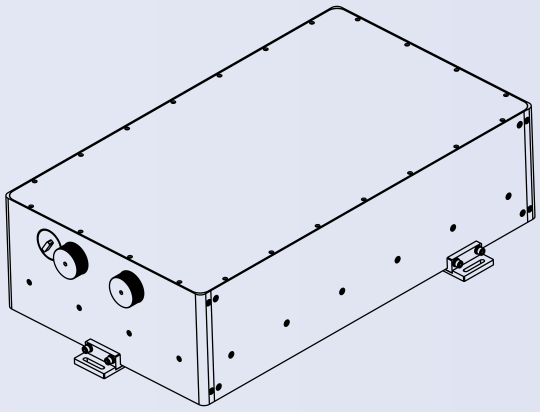

拓谱超快科技
TUOPU Ultrafast Technology
电话：13823093552
邮箱：info@top-x.cn
拓谱超快科技有限公司
地址：深圳市光明区美信达科学里1号楼二层